Art. N467S

Gruppo bordo vasca

- senza maniglie
- senza bocca
- 4 fori
- deviatore a pulsante a 2 uscite
- doccetta VENEZIA
- flessibile 150 cm
- vitone ceramico 90°
- ingressi da 3/4"
- flessibili di alimentazione

N.B. maniglie da ordinare separatamente,
consultare la sezione "Maniglie"

Finiture:

☐	**Cromo**	29 02 N467S
☐	**Nickel PVD**	29 95 N467S
☐	**Matt Gun Metal PVD**	29 P5 N467S
☐	**Matt British Gold PVD**	29 P6 N467S
☐	**Matt Copper PVD**	29 P9 N467S
☐	**Oro Plus**	29 01 N467S

Progetto:

Stanza:

Data:

Commento:

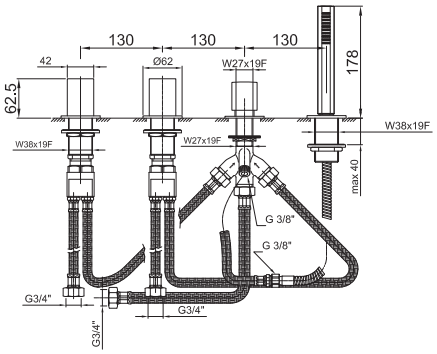

Certificazioni: