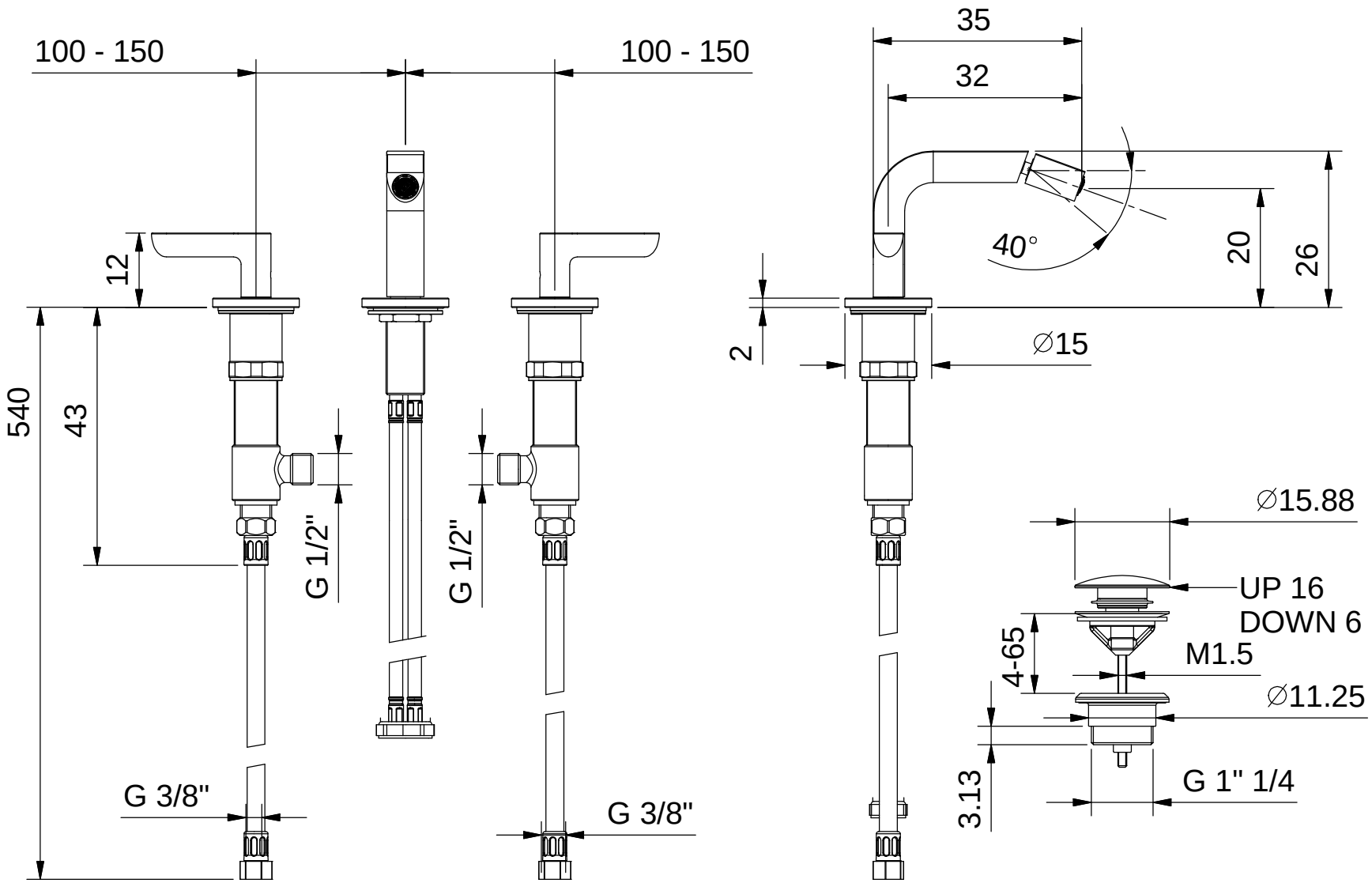

Art.: R108	Serie: ICONA DECO	
FANTINI RUBINETTI	Desc.: IT- GRUPPO BIDET TRE FORI EN -THREE - HOLE BIDET SET DE- LOCH - BIDETMISCHER FR - MELANGEUR BIDET 3 TROUS ES- BATERIA BIDET 3 ELEMENTOS	Data: Rev.: 0 Disegnato: Approvato: ...

Questo disegno e' di proprieta' della FANTINI S.p.A. Pertanto non potra' essere utilizzato e/o comunicato a terzi, anche in forma parziale, senza preventiva autorizzazione.
This drawing is intellectual of FANTINI S.p.A. No use or disclosure, either fully or partially, to third parties is allowed whitout prior consent of the company.