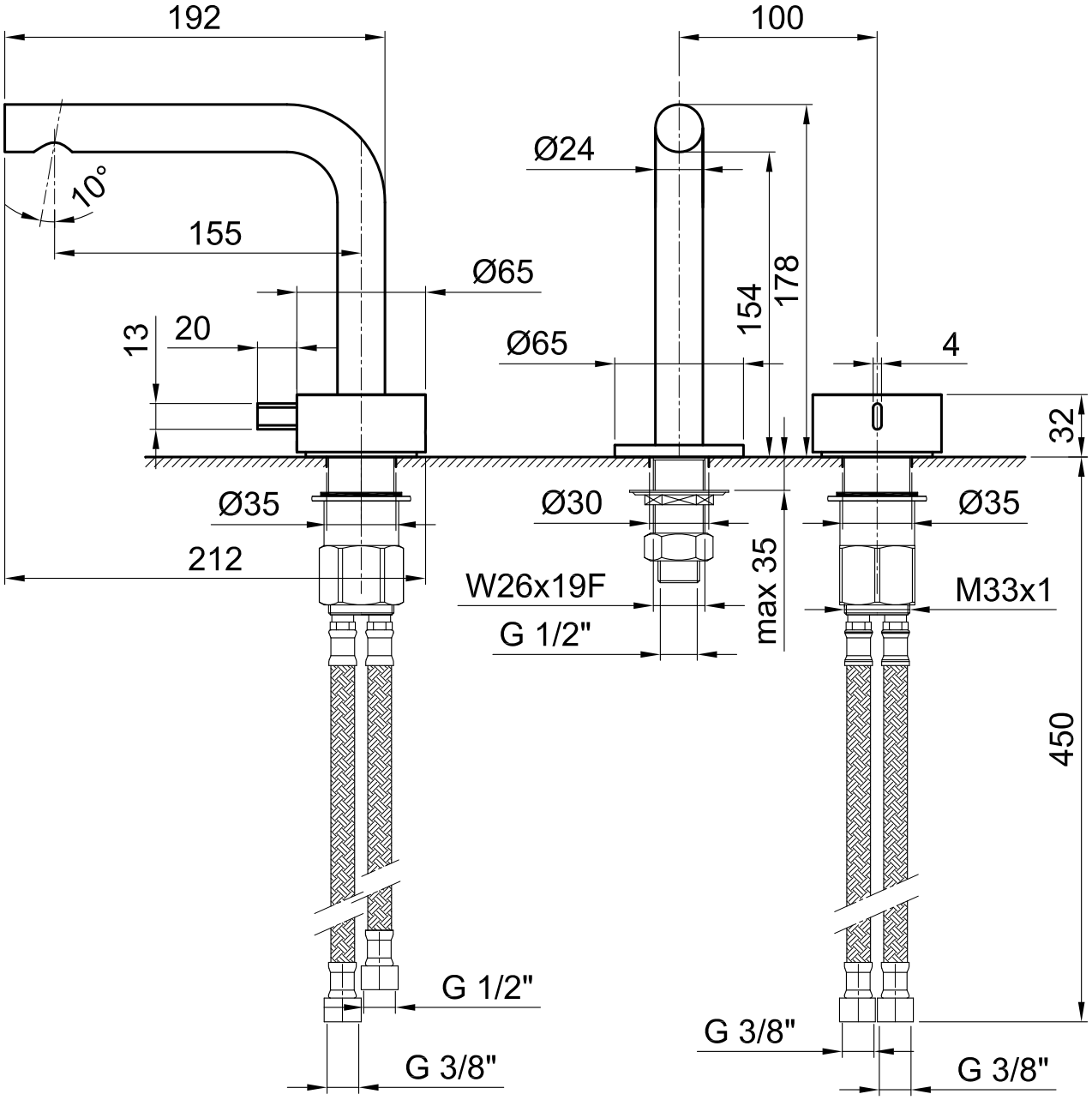


| | | |
|---|---|---|
| FANTINI RUBINETTERIE | Articolo : COMANDO REMOTO DA PIANO ART.A104WF AF/21<br>REMOTE CONTROL ON WASHSTAND ART.A104WF AF/21<br>MITIGEUR SEUL MONTAGE SUR PLAN ART.A104WF AF/21<br>STEUERUNG ART.A104WF AF/21<br>MANDO REMOTO SOBRE LAVABO ART.A104WF AF/21 | Data : 08/08/2013<br>Rev. 0 |

Questo disegno è di proprietà della FANTINI S.p.A. Pertanto non potrà essere utilizzato e/o comunicato a terzi, anche in forma parziale, senza preventiva autorizzazione.
This drawing is intellectual of FANTINI S.p.A. No use or disclosure, either fully or partially, to third parties is allowed whitout prior consent of the company.