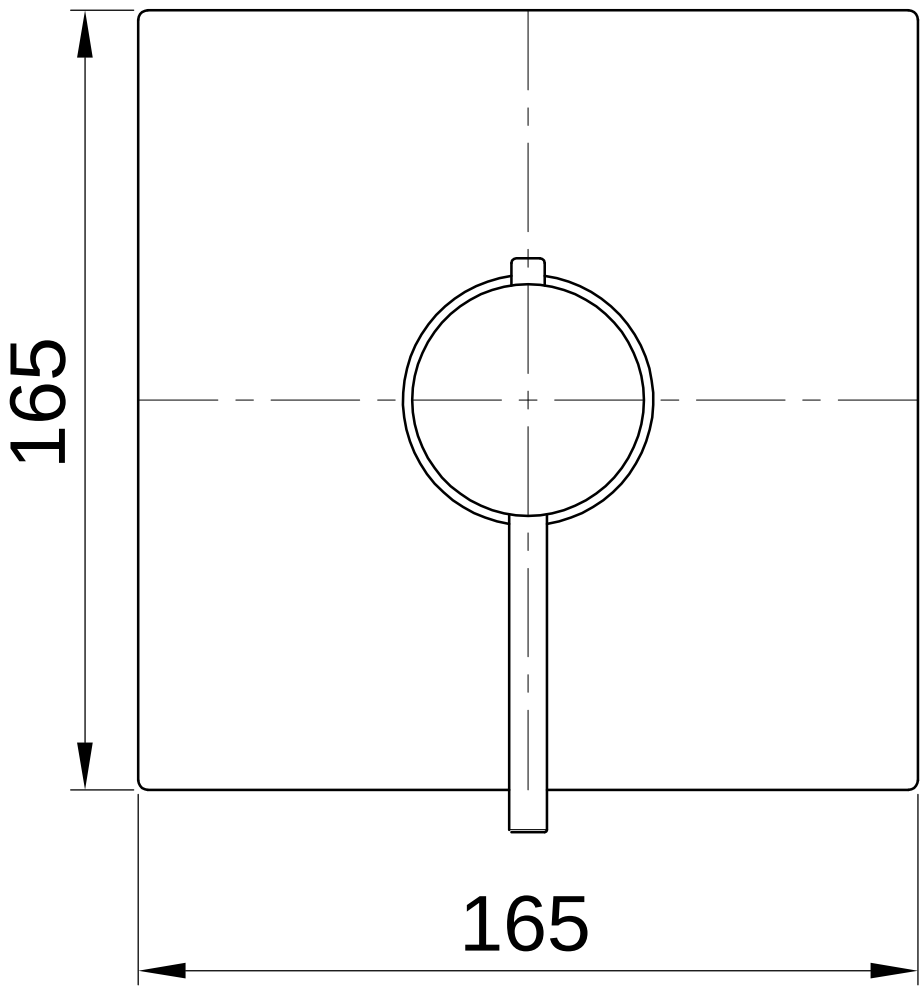

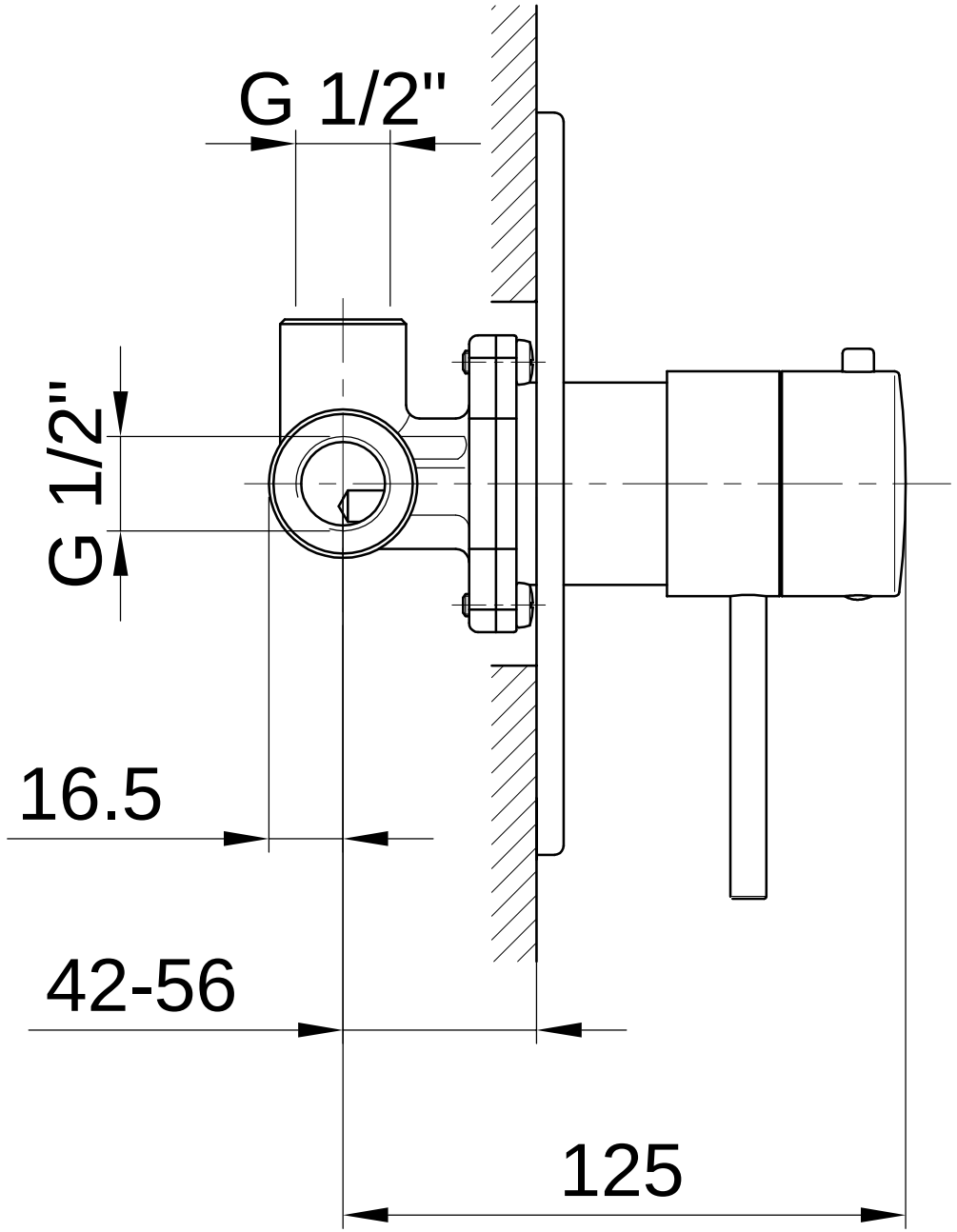

FANTINI RUBINETTERIE	Articolo : **MISCELATORE DOCCIA INCASSO TERMOSTATICO** ART. 1864S SERIE "CAFE'"	Data : 06/02/2006 Rev. 1

Questo disegno è di proprietà della FANTINI S.p.A. Pertanto non potrà essere utilizzato e/o comunicato a terzi, anche in forma parziale, senza preventiva autorizzazione.