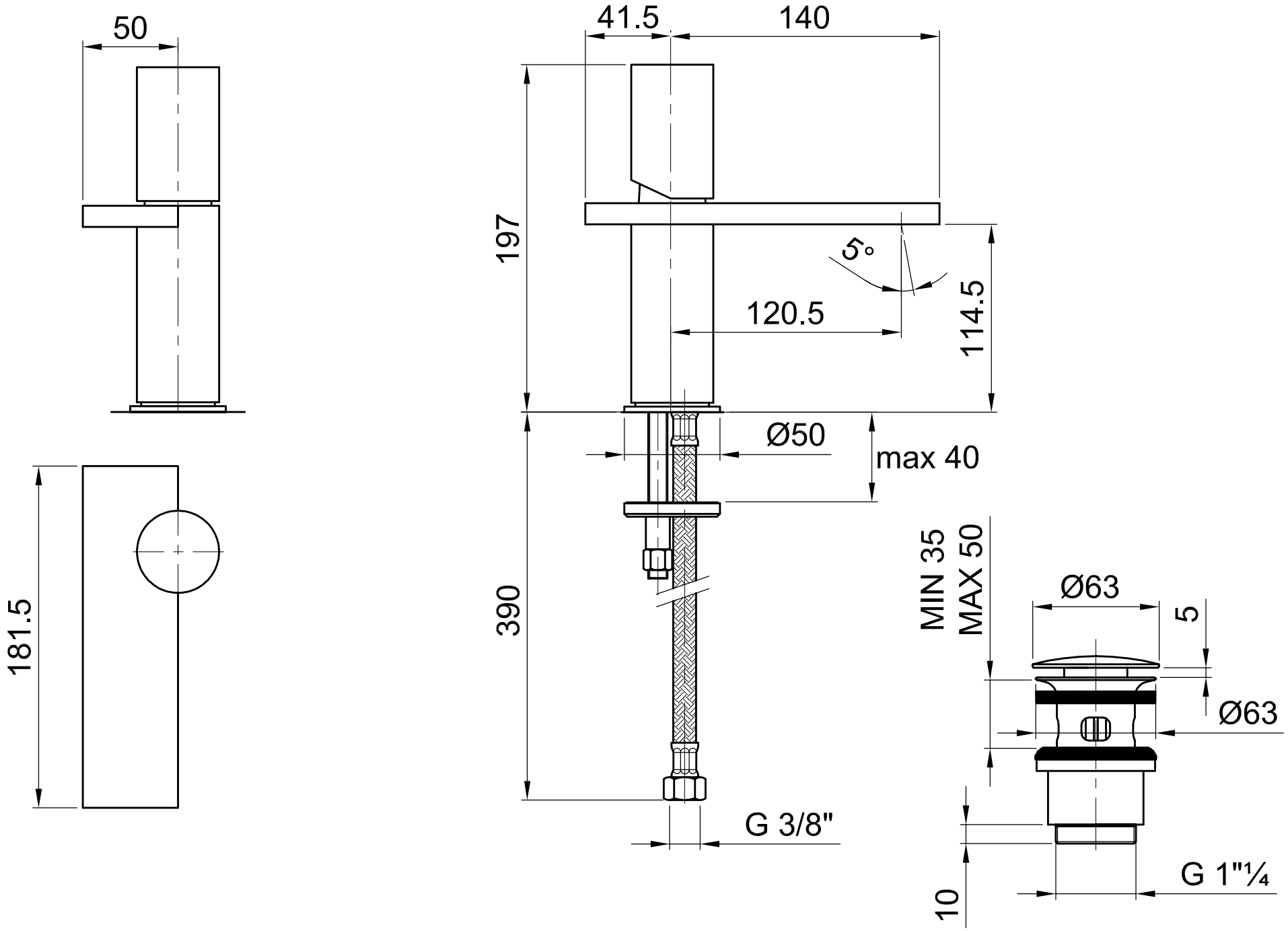

FANTINI RUBINETTERIE	Articolo : MISCELATORE LAVABO SIDE ART. 3204F SERIE MILANO	Data 03/04/2008 Rev. 0

Questo disegno è di proprietà della FANTINI S.p.A. Pertanto non potrà essere utilizzato e/o comunicato a terzi, anche in forma parziale, senza preventiva autorizzazione.